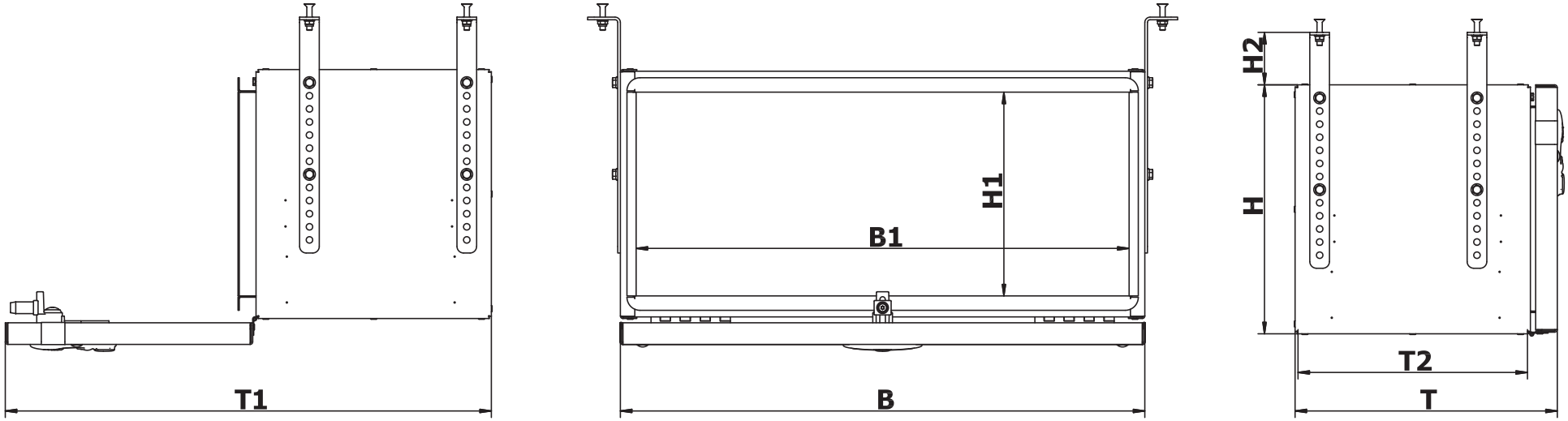

Abmessungen UnterflurBox

UnterflurBox Modell	B	B1	H	H1	H2	T	T1	T2
	Breite	Lichte Breite von Beladeöffnung	Höhe	Lichte Höhe von Beladeöffnung	Befestigungs-abstand	Tiefe bei geschlossenem Deckel	Tiefe bei geöffnetem Deckel	Lichte Tiefe innen
UB-45	450 mm	402 mm	380 mm	311 mm	80 – 180 mm	270 mm	612 mm	220 mm
UB-62*	620 mm	572 mm	450 mm	381 mm	93 mm	400 mm	812 mm	350 mm
UB-70	700 mm	652 mm	380 mm	311 mm	80 – 180 mm	300 mm	642 mm	250 mm
UB-80	800 mm	752 mm	380 mm	311 mm	80 – 180 mm	400 mm	742 mm	350 mm
UB-100	1.000 mm	952 mm	380 mm	311 mm	80 – 180 mm	400 mm	742 mm	350 mm

* Freistellung für Federaufhängung B x H x T: 332 x 180 x 150 mm (unten - hinten)

Stand: November 2018